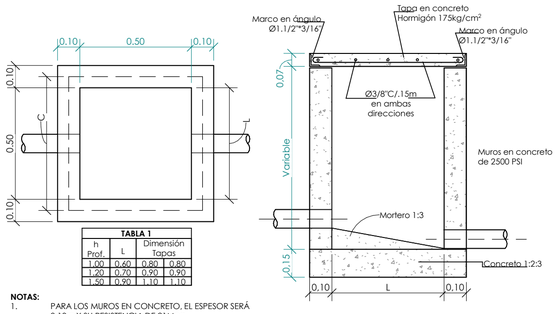

TABLA 1			
h Prof.	L	Dimensión Tapas	
1.00	0.60	0.80	0.80
1.20	0.70	0.90	0.90
1.50	0.90	1.10	1.10

NOTAS:

1. PARA LOS MUROS EN CONCRETO, EL ESPESOR SERÁ 0.10m Y SU RESISTENCIA DE 21Mpa.
2. PARA PROFUNDIDADES (H) MAYORES A 1.2ML SE USARAN ESCALONES Y MAYORES A 1.50ML LAS DIMENCIONES SERÁN IGUALES A LAS DE 1.50ML (SEGÚN TABLA 1).

DETALLE CAJA DE INSPECCIÓN

1 : 15

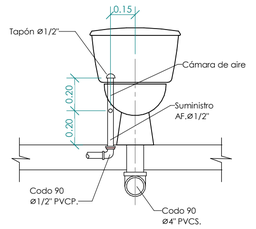

VISTA FRONTAL

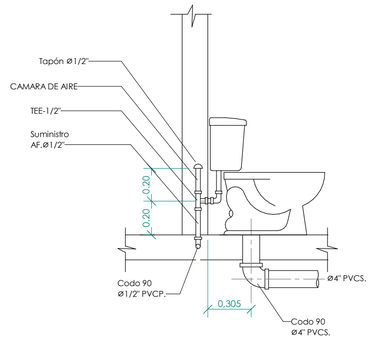

PERFIL

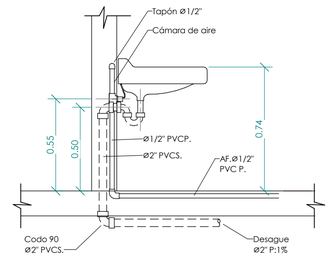

VISTA PERFIL

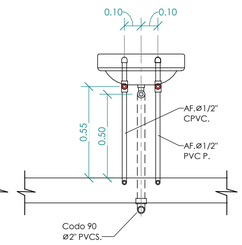

VISTA FRONTAL

DETALLE INST. SANITARIO

1 : 20

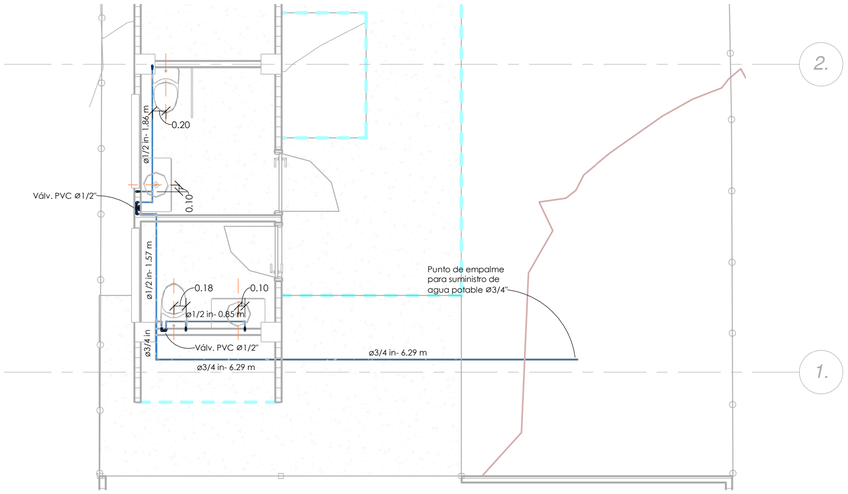

DETALLE INST. LAVAMANOS

1 : 20

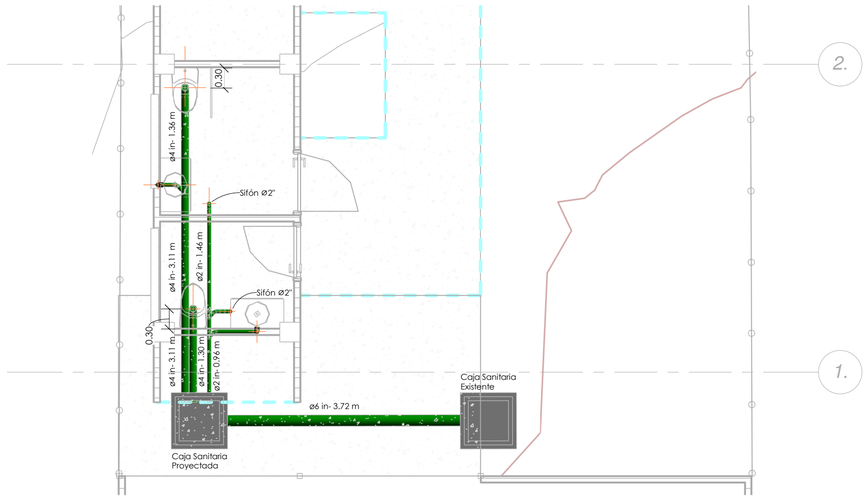

SUMINISTRO DE AGUA POTABLE

1 : 50

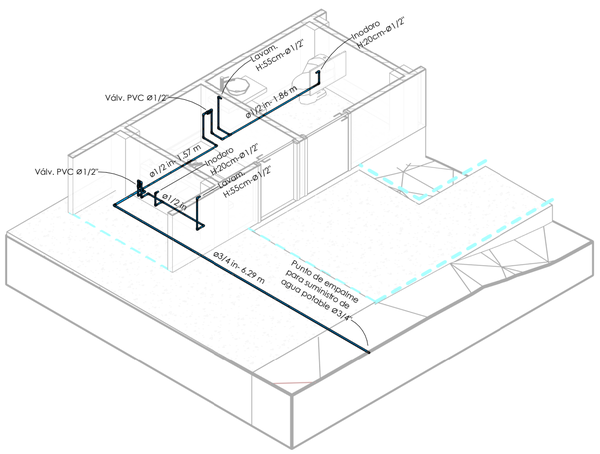

ISOMETRÍA HIDRAULICA

SISTEMA DE DRENAJE SANITARIO

1 : 50

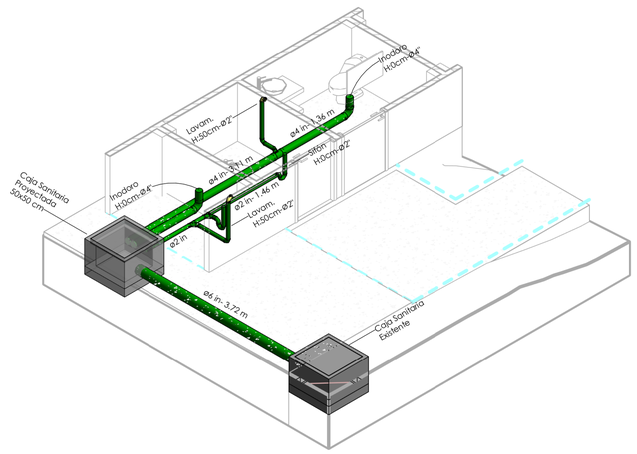

ISOMETRÍA SANITARIA

TALLER DOS
ARQUITECTOS

PROYECTO

AUDITORIO ORITO

LOCALIZACIÓN

Introduzca dirección aquí

MATRICULA INMOBILIARIA

PROPIETARIO

Propietario

APODERADO

DISEÑO HIDRÁULICO

Autorizador

DIBUJO ARQUITECTÓNICO

Verificador

CONTENIDO

INSTALACIONES HIDROSANITARIAS

OBSERVACIONES

Estado de proyecto

ESCALA

Como se indica

FECHA

Fecha de emisión

PLANO

01 /02